DS220-24DC

- УЗИП для постоянного тока или фотоэлектрических систем
- 24 В DC
- Компактный
- Imax : 20 кА
- Съёмный модуль
- Дистанционная сигнализация (опция)
- Очень низкий Up уровень защиты

электрические характеристики		
Тип УЗИП		2
Сеть		DC или ФЭ сети 24 В DC
Номинальное напряжение DC	*Un-dc*	24 Vdc
Напряжение ФЭ сети	*Uocstc*	24 Vdc
Макс. AC рабочее напряжение L-N	*Uc*	30 Vdc
Макс. рабочее напряжение сети ФЭ	*Ucpv*	38 Vdc
Макс. рабочее напряжение DC	*Uc*	38 Vdc
Макс. линейный ток	*IL*	20 A
Рабочий ток	*Ipe*	< 0.1 mA
Рабочий ток	*Ic*	< 0.1 mA
Постоянный рабочий ток	*Icpv*	< 0.1 mA
Сопровождающий ток	*If*	Отсутствует
Номинальный ток разряда	*In*	10 kA
Макс. ток разряда	*Imax*	20 kA
Максимальный ток разряда	*Imax*	40 kA
Стойкость к току короткого замыкания	*Iscpv*	1000 A
Конфигурация подключения		+/-/PE
Режим(ы) защиты		MC
Уровень защиты	*Up*	250 V
Уровень защиты L/PE	*Up L/PE*	250 V
Уровень защиты при 3 кА	*Up-3kA*	195 V

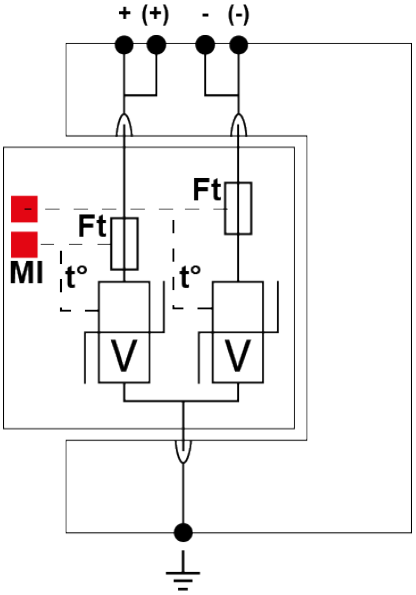

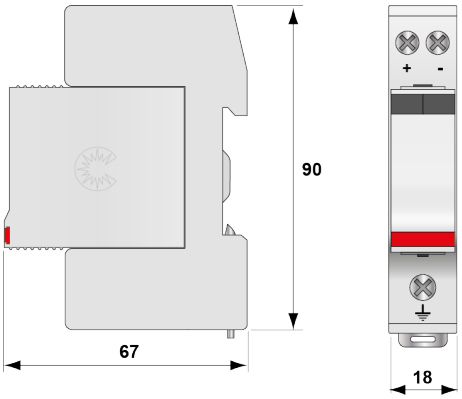

механические характеристики		
Технология		Варистор
Конфигурация УЗИП		1 полюсный
Подсоединение к сети		Зажим под винт: 1.5-10 мм² (активные провода) и 2.5-25 мм² (заземление)
Формат		Корпус со сменными модулями
Монтаж		Симметричная DIN - рейка 35 мм (EN60715)
Материал корпуса		Термопластик UL94-V0
Рабочая температура		-40/+85°C
Уровень защиты		IP20
Действие защиты		Отсоединение от линии DC
Индикатор отключения		2 механических индикатора
Модуль замены		DSM220-24DC
Дистанционная сигнализация отключения		Опция DS220S-24DC : выход на перекидной контакт
Размеры		см. схему

сопряженные устройства отключения		
Терморазмыкатель		внутренний
Плавкий предохранитель		Тип предохранителя gG - 20A
Standards		
Соответствие стандартам		IEC 61643-11 / EN 61643-11 / UL1449 ed.4 / EN 50539-11
Part Number		390501