DPI CD EXD 230 24 M (929 969)

- Двойная защита от импульсных перенапряжений для питающей сети 120 / 230 В и сигнальной линии 0/4-20 мА
- Легкий монтаж на технологические полевые устройства с резервным кабельным вводом
- Для применения согласно зонной концепции молниезащиты на границах МЗЗ 0_B – 2 и выше

Оригинал может отличаться от изображения

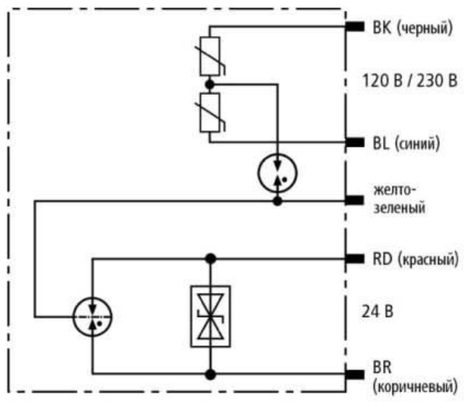

Принципиальная схема DPI CD EXD 230 24 M

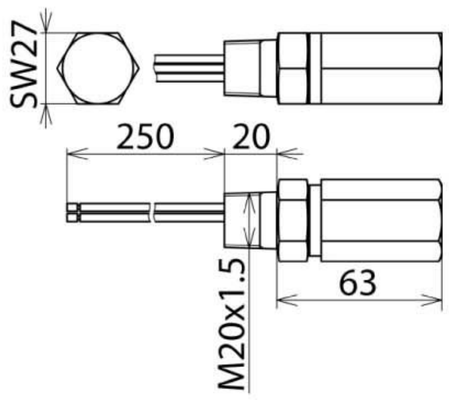

Размерный эскиз DPI CD EXD 230 24 M

Искробезопасное УЗИП в комбинируемом исполнении для установки в опасных зонах для защиты питающей линии 120 / 230 В и синальной линии 0/4-20 мА. Повышенная надежность благодаря Y-образной схеме для сети 120 / 230 В.

Исполнение II 2 G Ex d IIC T5/T6 универсально применимо в Ex-зонах 1 и 2. Сертификация ATEX (Ex d IIC T5 или T6).

Защита информационной линии

Тип Арт. №	DPI CD EXD 230 24 M 929 969
Класс УЗИП	TYPE 2 P2
Номинальное напряжение (U_N)	24 В
Максимальное длительное рабочее напряжение пост. тока (U_C)	32 В
Максимальное длительное рабочее напряжение перем. тока (U_C)	22,6 В
Номинальный ток при 80°C (I_L)	0,55 А
D1 Импульсный ток молнии (10/350 мкс) линия-PG (I_{imp})	1 кА
C2 полный номинальный ток разряда (8/20 мкс) (I_n)	10 кА
C2 номинальный ток разряда (8/20 мкс) линия-линия (I_n)	0,15 кА
Уровень напряжения защиты линия-линия при I_n C2 (U_P)	≤ 58 В
Уровень напряжения защиты линия-PG при I_n C2 (U_P)	≤ 900 В
Уровень напряжения защиты линия-линия при 1кВ/мкс C3 (U_P)	≤ 50 В
Уровень напряжения защиты линия-PG при 1кВ/мкс C3 (U_P)	≤ 850 В
Ёмкость линия-линия (C)	≤ 25 пФ
Ёмкость линия-PG (C)	≤ 15 пФ
Диапазон рабочих температур (T_U)	-40 °C ... +80 °C
Степень защиты	конструкция с IP 67
Для монтажа на технологическое полевое устройство	M20 x 1,5 внешняя резьба
Подключение	соед. провод 1,3 мм^2
Длина подключения	250 мм
Заземляется через	соед. проводник
Материал корпуса	NIRO (V4A)
Цвет	натуральный
Стандарты проверки	IEC 61643-21
Сертификаты ATEX	KEMA 10ATEX0114 X: II 2 G Ex d IIC T5/T6 Gb
Сертификаты IECEx	DEK 11.0006X: Ex d IIC T5 or T6 Gb
Сертификат-CSA & USA Hazloc (1)	CSA 10.2317168: Ex d IIC T4 ... T6
Сертификат-CSA & USA Hazloc (2)	CSA 10.2317168: Class I Div 1, 2; Class I Zone 1
Классификация SIL (Уровень безопасности интерграции)	до SIL3 *)
Разрешения, сертификаты	ГОСТ Р

*) Более подробную информацию можно найти на: www.dehn.de