DG PCB PV 300 (952 643)

- Интеграция защитных модулей DEHNguard на печатных платах электронных / электрических устройств
- Простое и гибкое использование для всех схем подключения
- Избежание неверной установки с помощью кодирования в нижней части и в защитном модуле

Оригинал может отличаться от изображения

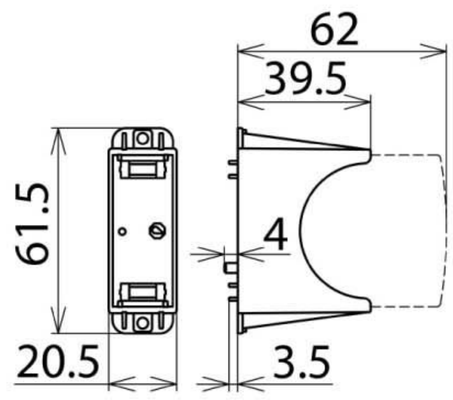

Размерный эскиз DG PCB PV 300

Однополюсный цоколь для монтажа на печатных платах защитных модулей DEHNguard.

Тип Арт. №	DG PCB PV 300 952 643
Подходящий защитный модуль	DG MOD PV 300 (арт. 952 043)
Максимальное длительное рабочее напряжение пост. тока (модуль)	300 В
Диапазон рабочих температур (T_U)	-40 °C … +80 °C
Монтаж	непосредственная пайка на печатную плату
Материал корпуса	термопласт, цвет красный, UL 94 V-2
Степень защиты	IP 20 (с защитным модулем)
Вес	18 g
Код ТН ВЭД	85366930
Код GTIN	4013364150737
Упак.	72 шт.

Производитель оставляет за собой право на изменение дизайна и технических параметров, размеров, веса и материалов в связи с постоянным усовершенствованием продукции.
Изображения не определяют точный внешний вид и могут отличаться от указанных изделий.