Технические характеристики: BLITZDUCTOR® XT Ex (i) - УЗИП со сменными модулями (и без) для взрывоопасных зон

BXT ML4 BC EX 24 (920 384)

- Для многопроводных измерительных схем с системой проверки УЗИП LifeCheck
- Собственные емкость и индуктивность пренебрежимо малы
- Для применения согласно зонной концепции молниезащиты на границах МЗЗ 0_B – 2 и выше

Оригинал может отличаться от изображения

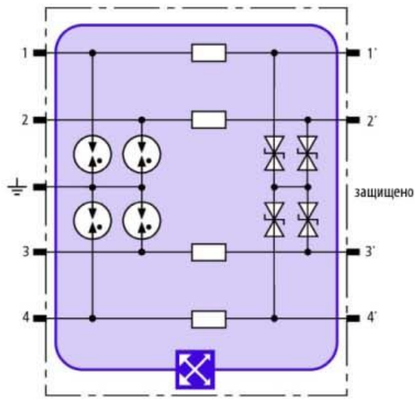

Принципиальная схема BXT ML4 BC EX 24

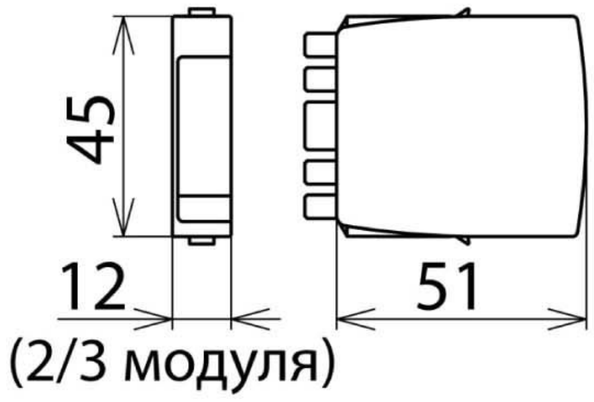

Размерный эскиз BXT ML4 BC EX 24

Компактный модуль УЗИП с системой контроля LifeCheck для защиты до четырех одиночных линий без потенциала земли с общим опорным потенциалом в искробезопасных цепях. Отвечает требованиям FISCO. Сопротивление изоляции линия-земля > 500 В.
Система LifeCheck определяет электрические или тепловые перегрузки защитных компонентов, после которых разрядник необходимо заменять. Состояние УЗИП может быть считано бесконтактным тестером DEHNrecord LC / SCM / MCM.

Тип Арт. №	BXT ML4 BC EX 24 920 384
Класс УЗИП	TYPE 2 P1
Система контроля состояния УЗИП	LifeCheck
Номинальное напряжение (U_N)	24 В
Максимальное длительное рабочее напряжение пост. тока (U_c)	33 В
Максимальное длительное рабочее напряжение перем. тока (U_c)	23,3 В
Макс. входное напряжение в соответствии с EN 60079-11 (U_i)	30 В
Макс.входной ток в соответствии с EN 60079-11 (I_i)	0,5 А
D1 Полный импульсный ток молнии (10/350 мкс) (I_{imp})	4 кА
D1 Импульсный ток молнии (10/350 мкс) на линию (I_{imp})	1 кА
C2 полный номинальный ток разряда (8/20 мкс) (I_n)	20 кА
C2 номинальный ток разряда (8/20 мкс) на линию (I_n)	5 кА
Уровень напряжения защиты линия-линия при I_{imp} D1 (U_p)	≤ 53 В
Уровень напряжения защиты линия-PG при I_{imp} D1 (U_p)	≤ 1300 В
Уровень напряжения защиты линия-линия при I_n C2 (U_p)	≤ 55 В
Уровень напряжения защиты линия-PG при I_n C2 (U_p)	≤ 1400 В
Уровень напряжения защиты линия-линия при 1кВ/мкс C3 (U_p)	≤ 45 В
Уровень напряжения защиты линия-PG при 1кВ/мкс C3 (U_p)	≤ 1100 В
Последовательное сопротивление на линию	1 Ом
Частота среза линия-линия (f_G)	6,4 МГц
Ёмкость линия-линия (C)	≤ 0,8 нФ
Ёмкость линия-PG (C)	≤ 16 рФ
Диапазон рабочих температур (T_U)	-40 °C ... +80 °C
Степень защиты (вставленный)	IP 20
Устанавливается в	базовый элемент
Заземляется через	базовый элемент
Материал корпуса	полиамид PA 6.6
Цвет	синий
Стандарты проверки	IEC 61643-21 / EN 61643-21, UL 497B
Классификация SIL (Уровень безопасности интерграции)	до SIL3 *)
Сертификаты ATEX (1)	KEMA 06ATEX0274 X: II 2 (1) G Ex ia [ia Ga] IIC T4 ... T6 Gb
Сертификаты ATEX (2)	KEMA 06ATEX0274 X: II 2 G Ex ib IIC T4 ... T6 Gb
Сертификаты IECEx (1)	DEK 11.0078X: Ex ia [ia Ga] IIC T4 ... T6 Gb
Сертификаты IECEx (2)	DEK 11.0078X: Ex ib IIC T4 ... T6 Gb
Сертификат-CSA & USA Hazloc (1)	70000011: Class I Div. 1; Class I Zone 1
Сертификат-CSA & USA Hazloc (2)	70000011: Ex ia [ia] IIC T4 ... T6
Разрешения, сертификаты	ГОСТ Р, CSA
Вес	22 g
Код ТН ВЭД	85363010
Код GTIN	4013364109162
Упак.	1 шт.

*) Более подробную информацию см. на : www.dehn.de

Производитель оставляет за собой право на изменение дизайна и технических параметров, размеров, веса и материалов в связи с постоянным усовершенствованием продукции.
Изображения не определяют точный внешний вид и могут отличаться от указанных изделий.