USD 15 V11 S B (924 051)

- Вставное УЗИП с двухступенчатой защитной цепью
- Интегрированная развязка защитной цепи с оконечным оборудованием
- Для применения согласно зонной концепции молниезащиты на границах МЗЗ 0_B – 2 и выше

Оригинал может отличаться от изображения

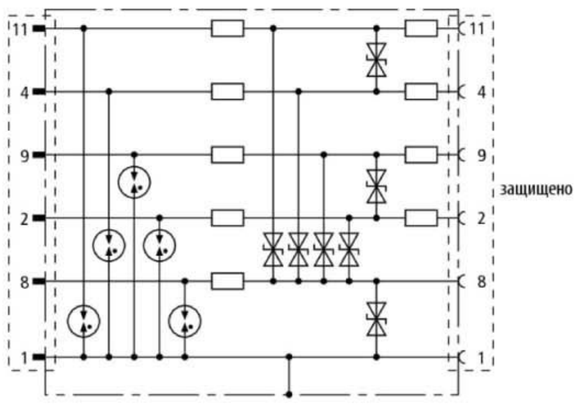

Принципиальная схема USD 15 V11 S B

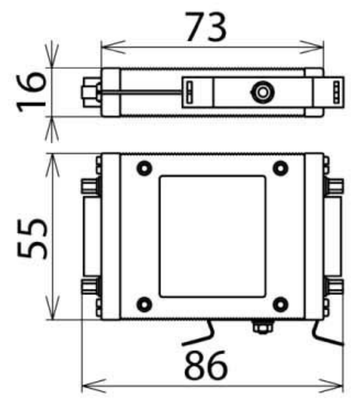

Размерный эскиз USD 15 V11 S B

D-SUB, 15-ти полюсное устройство. Исполнение для RS 422, V11. Резисторы на выходе цепи защищают оптопару и защитные диоды в оконечном оборудовании от перегрузок.

Тип Арт. №	USD 15 V11 S B 924 051
Класс УЗИП	TYPE 2 P1
Номинальное напряжение (U_N)	8 В
Максимальное длительное рабочее напряжение пост. тока (U_c)	8,5 В
C2 номинальный ток разряда (8/20 мкс) линия-PG (I_n)	2,5 кА
C2 номинальный ток разряда (8/20 мкс) SG-PG (I_n)	7,5 кА
Уровень напряжения защиты линия-линия при I_n C2 (U_p)	≤ 55 В
Уровень напряжения защиты линия-SG при I_n C2 (U_p)	≤ 30 В
Уровень напряжения защиты SG-PG при I_n C2 (U_p)	≤ 35 В
Уровень напряжения защиты линия-линия / линия-SG при 1кВ/мкс C3 (U_p)	≤ 15 В
Уровень напряжения защиты SG-PG при 1 кВ/мкс C3 (U_p)	≤ 15 В
Последовательное сопротивление на линию	37 Ом
Диапазон рабочих температур (T_U)	-40 °C ... +80 °C
Способ монтажа	SUB-D или DIN-рейку шириной 35 мм согласно EN 60715
Подключение вход/выход	SUB-D 15 штекерный разъем / SUB-D 15 гнездовой разъем
Используемые пины	линия: 2/9/4/11, SG: 8, PG: 1
Заземляется через	заземляющий винт или DIN-рейку
Стандарты проверки	IEC 61643-21
Разрешения, сертификаты	ГОСТ Р
Вес	147 g
Код ТН ВЭД	85363010
Код GTIN	4013364033986
Упак.	1 шт.

Производитель оставляет за собой право на изменение дизайна и технических параметров, размеров, веса и материалов в связи с постоянным усовершенствованием продукции.
Изображения не определяют точный внешний вид и могут отличаться от указанных изделий.