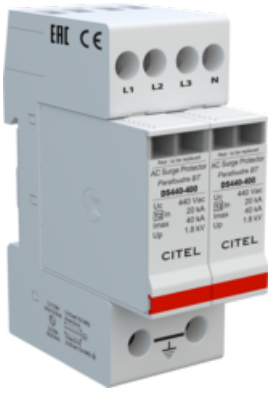

DS440-400

- Компактный трёхфазный УЗИП тип 2
- In : 20 кА
- Imax : 40 кА
- Общий режим
- Сменный модуль
- Дистанционная сигнализация (опция)
- Соответствует стандартам EN 61643-11, CEI 61643-11, UL1449 изд.4

электрические характеристики		
Тип УЗИП		2
Сеть		230/400 В 3-фазный
Конфигурация нейтрали		IT
Номинальное напряжение линии	*Un*	400 Vac
Макс. AC рабочее напряжение L-N	*Uc*	440 Vac
Временное перенапряжение - 5 сек.	*UT*	580 В AC выдерживает
Временное перенапряжение - 120 мин.	*UT*	770 В AC выдерживает
Рабочий ток	*Ipe*	< 0.5 mA
Сопровождающий ток	*If*	Отсутствует
Номинальный ток разряда	*In*	20 kA
Макс. ток разряда	*Imax*	40 kA
Допустимый ток короткого замыкания	*Isccr*	10000 A
Конфигурация подключения		L/PE и N/PE
Режим(ы) защиты		MC
Уровень защиты L/PE	*Up L/PE*	1.8 kV
Остаточное напряжение при 5кА	*Up-5kA*	1.3 kV

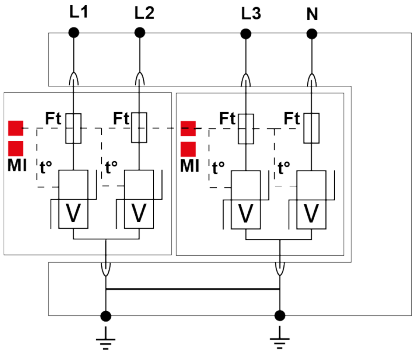

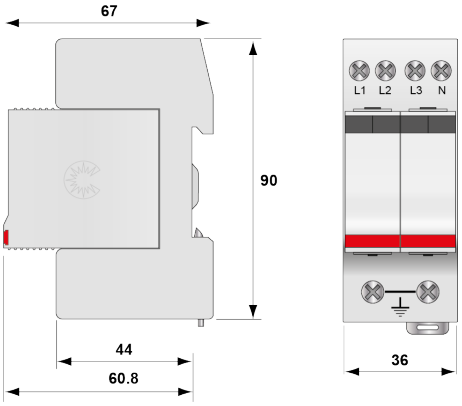

механические характеристики		
Технология		Варистор
Конфигурация УЗИП		3- фазный+нейтраль
Подсоединение к сети		зажим под винт : 1.5-10 мм² (L/N) или 2.5-25 мм² (PE)
Формат		Корпус со сменными модулями
Монтаж		Симметричная DIN - рейка 35 мм (EN60715)
Материал корпуса		Термопластик UL94-V0
Рабочая температура		-40/+85°C
Уровень защиты		IP20
Действие защиты		Отключение
Индикатор отключения		4 механических индикатора
Модуль замены		DSM440-400
Дистанционная сигнализация отключения		Опция DS440S-400 : выход на перекидной
Размеры		см. схему

сопряженные устройства отключения		
Терморазмыкатель		внутренний
УЗО (если имеется)		Тип 'S' или замедленный
Плавкий предохранитель		Тип предохранителя gG - 50 A
Standards		
Соответствие стандартам		IEC 61643-11 / EN 61643-11 / UL1449 4 изд.
Сертификация		EAC
Part Number		311402