DAC1-13VG-40-320

- УЗИП Тип 1 + 2 + 3 AC
- In : 20 кА
- Iimp : (10/350µсек.) при 12,5 кА на полюс
- Съемные модули
- Оптимизирован под TOV
- Дистанционная сигнализация
- Соответствует EN 61643-11, IEC 61643-11 и UL1449 изд.4

электрические характеристики		
Тип УЗИП		1+2+3
Сеть		230/400 В 3-фазный+N
Макс. AC рабочее напряжение L-N	*Uc*	320 Vac
Временное перенапряжение - 5 сек.	*UT*	335 В AC выдерживает
Временное перенапряжение - 120 мин.	*UT*	440 В AC выдерживает
Рабочий ток	*Ipe*	отсутствует
Сопровождающий ток	*If*	Отсутствует
Номинальный ток разряда	*In*	20 kA
Макс. ток разряда	*Imax*	50 kA
Импульсный ток на полюс	*Iimp*	12.5 kA
Суммарный ток молнии	*Itotal*	50 kA
Испытание комбинированной волной IEC 61643-11	*Uoc*	20 kV
Стойкость к перенапряжению IEEE C62.41.1		20 kV
Допустимый ток короткого замыкания	*Isccr*	50000 A
Уровень защиты L/PE	*Up L/PE*	1.5 kV
	Up N/PE	1.5 kV
Остаточное напряжение при 5кА	*Up-5kA*	1,5 kV
Удельная энергия на полюс	*W/R*	40 kJ/ohm

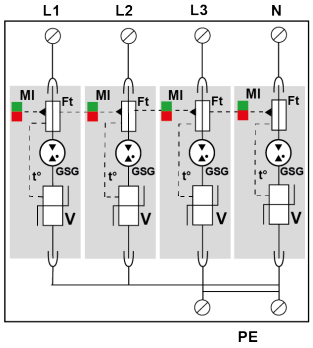

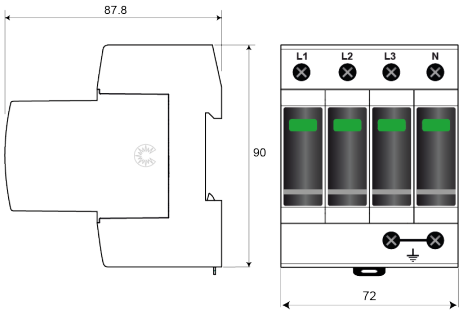

механические характеристики		
Технология		VG
Конфигурация УЗИП		3- фазный+нейтраль
Подсоединение к сети		зажим под винт: 2.5-25 мм²
Формат		Корпус со сменными модулями
Монтаж		Симметричная DIN - рейка 35 мм (EN60715)
Материал корпуса		Термопластик UL94-V0
Рабочая температура		-40/+85°C
Уровень защиты		IP20
Действие защиты		Отключение
Индикатор отключения		1 механический индикатор
Модуль замены		MDAC1-13VG-320
Дистанционная сигнализация отключения		Опция DAC1-13VGS-40-320 : Выход на перекидной контакт
Размеры		см. схему

сопряженные устройства отключения		
Терморазмыкатель		внутренний
УЗО (если имеется)		Тип 'S' или замедленный
Плавкий предохранитель		Тип предохранителя gG - 125 A
Standards		
Соответствие стандартам		IEC 61643-11 / EN 61643-11 / UL1449 4 изд.
Сертификация		-
Part Number		821730314