# DACF25-40-440

- Многополюсное устройство защиты переменного тока Тип 2
- In : 15 кА
- Imax total : 100 кА
- внутренние предохранители
- Съемные модули для каждой фазы - Дистанционная сигнализация (опция)
- Соответствует NF EN 61643-11, CEI 61643-11 и ГОСТ Р 51992-2011 - UL1449 изд.12

| электрические характеристики | | |
|---|---|---|
| Тип УЗИП | | 2 |
| Сеть | | 230/400 В 3-фазный+N |
| Конфигурация нейтрали | | IT |
| Макс. AC рабочее напряжение L-N | *Uc* | 440 Vac |
| Временное перенапряжение - 5 сек. | *UT* | 580 В AC выдерживает |
| Временное перенапряжение - 120 мин. | *UT* | 770 В AC выдерживает |
| Рабочий ток | *Ipe* | < 1 mA |
| Сопровождающий ток | *If* | Отсутствует |
| Номинальный ток разряда | *In* | 15 kA |
| Макс. ток разряда | *Imax* | 25 kA |
| Максимальный ток разряда | *Imax* | 100 kA |
| Допустимый ток короткого замыкания | *Isccr* | 100000 A |
| Конфигурация подключения | | L/PE и N/PE |
| Уровень защиты L/PE | *Up L/PE* | 1.8 kV |
| | *Up N/PE* | 1.8 kV |

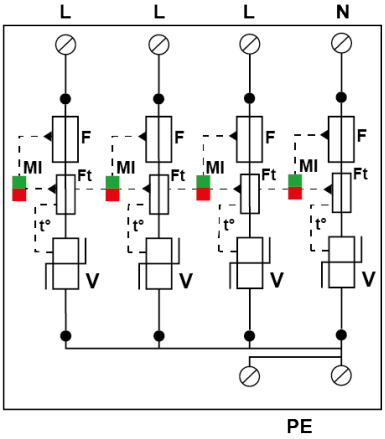


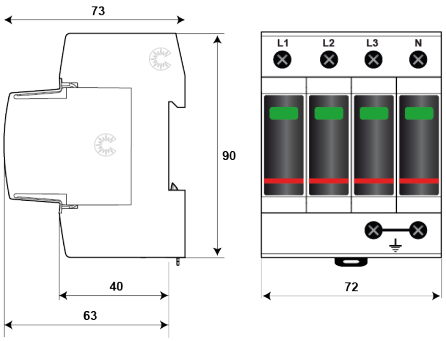


| механические характеристики | | |
|---|---|---|
| Технология | | Варистор |
| Конфигурация УЗИП | | 3- фазный+нейтраль |
| Подсоединение к сети | | зажим под винт : 2.5-25 мм² / шина |
| Формат | | Корпус со сменными модулями |
| Монтаж | | Симметричная DIN - рейка 35 мм (EN60715) |
| Материал корпуса | | Термопластик UL94-V0 |
| Рабочая температура | | -40/+85°C |
| Уровень защиты | | IP20 |
| Действие защиты | | Отключение |
| Индикатор отключения | | 1 механический индикатор на полюс |
| Модуль замены | | MDACF25-440 |
| Дистанционная сигнализация отключения | | опция DACF25S-40-440: выход на перекидной контакт |
| Размеры | | см. схему |

| | | |
|---|---|---|
| **сопряженные устройства отключения** | | |
| Терморазмыкатель | | внутренний |
| УЗО (если имеется) | | Тип 'S' или замедленный |
| Плавкий предохранитель | | Автоматический выключатель |
| **Standards** | | |
| Соответствие стандартам | | IEC 61643-11 / EN 61643-11 / UL1449 4 изд. |
| Сертификация | | - |
| **Part Number** | | 821410414 |